FICHA TÉCNICA

Rotoplast

CÓDIGO
ECCN053

Código	DYD-FR07
Versión	1
Fecha actualización	23/09/2014

Nombre del producto:	Colores disponibles
TANQUE SÉPTICO ESFÉRICO IMHOFF DE 1000 LTS NEGRO CON ACCESORIOS	Negro ●

Línea [X] Agua [ ] Agro [ ] Aseo [ ] Vial [ ] Otra

DESCRIPCIÓN DEL PRODUCTO

Un tanque séptico es un recipiente o cámara cerrada en donde se depositan temporalmente las aguas negras provenientes de una casa, de un conjunto residencial o de instituciones como escuelas, hoteles, etc. En este se efectúan procesos bioquímicos y físicos mediante los cuales las bacterias anaerobias contenidas en las aguas negras, descompongan la materia orgánica convirtiéndola en gases, líquidos y solidos.

INFORMACIÓN BÁSICA

Capacidad volumétrica (LTS)	Capacidad de carga (Kg)	Dimensiones (Cm)	Materiales	Proceso de fabricación
1000	N/A	Ø135 x 127	Polietileno Lineal	Rotomoldeo

CERTIFICACIÓN Y GARANTÍA

Rotoplast certifica que este producto es fabricado con los más altos estándares de Calidad y es elaborado dando cumplimiento a todas las disposiciones de tipo legal que apliquen, acorde a los lineamientos del sistema de gestión de Calidad de ROTOPLAST, bajo la norma ISO 9001:2015 y que cuenta con **(3) años** de garantía siempre que el producto sea utilizado en las condiciones de uso recomendadas por el fabricante ROTOPLAST.
***NOTA:** Las reparaciones por servicio, tienen 6 meses de garantía

LISTA DE ACCESORIOS

Pieza	Cantidad
Niple sanitario de 4" x 20 cms	1
Niple sanitario de 4" x 35 cms	2
Tee sanitario 4"	1
Deflector IMHOFF negro	1
Tapa de inspección para cónico esférico	1
Modulo cónico de 1000 l negro	1
Modulo esférico de 1000 L negro	1
Empaque u para tanque cónico esférico 1000 Lts (A014801)	1
Empaque 4" (tanque cónico esférico C-130895)	2
Arandela 1/4" galvanizada	3
Tornillo goloso galvanizado 12 x 2"	3

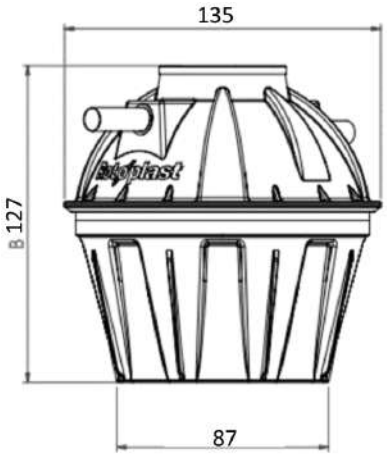

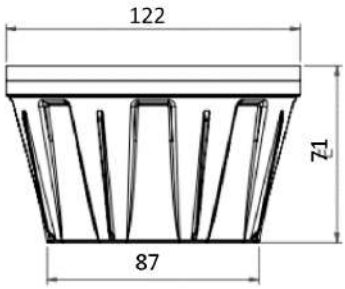

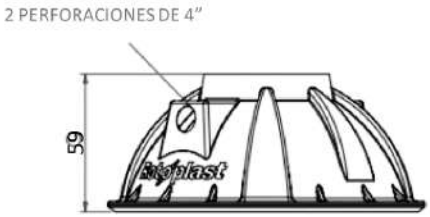

Unidades en cm
Medidas aproximadas

Rotoplast
Sede Administrativa y Comercial
Cra 42 N. 53-175 Autopista Sur / Itagüí - Colombia
Planta Industrial
Parque Industrial La Brizuela Km. 22 Autopista Medellín - Bogotá / Guarne - Colombia
PBX: (604) 448 1101 / Línea gratuita de atención al cliente: 018000420100
www.rotoplast.com.co